ANCPI
AGENȚIA NAȚIONALĂ DE CADASTRU ȘI PUBLICITATE IMOBILIARĂ

Oficiul de Cadastru şi Publicitate Imobiliară BUCURESTI
Biroul de Cadastru şi Publicitate Imobiliară Sectorul 5

PRIMARIA MUNICIPIULUI BUCURESTI DIRECTIA PATRIMONIU ROMANIA

Dosarul nr. 33746/14-09-2015

INCHEIERE Nr. 33746

PRIMARIA MUNICIPIULUI BUCURESTI DIRECȚIA ASISTENȚĂ TEHNICĂ ȘI JURIDICĂ ROMÂNIA

CONFORM CU ORIGINALUL

REGISTRATOR Tapai Mihaela

ASISTENT REGISTRATOR Piriog Geani

Asupra cererii introduse de STATUL ROMAN, ADMINISTRATOR PRIMARIA SECTORULUI 5 domiciliat in Romania, Jud. BUCURESTI, Loc. Bucuresti Sectorul 5, Str. REGINA ELISABETA privind prima inregistrare a imobilelor/unitatilor individuale (u.i.) in cartea funciara , in baza:
- act administrativ nr. 280267/08-09-2015 emis de CONSILIUL LOCAL AL SECTORULUI 5 - D.I.T.L., hotarare nr.231/17.10.2001 emisa de Consiliul General al Municipiului Bucuresti, proces-verbal de predare primire nr.1596/15.02.2005 emis de MUNICIPIUL BUCURESTI PRIMARIA SECTORULUI 5, dispozitie nr.30/18.01.2005 emis de PRIMARIA MUNICIPIULUI BUCURESTI, adresa nr.29410/24.09.2015 emisa de MUNICIPIUL BUCURESTI PRIMARIA SECTORULUI 5, lista de inventar din 31.12.2014 PRIMARIA SECTORULUI 5;
fiind indeplinite conditiile prevazute la art. 29 din Legea cadastrului si a publicitatii imobiliare nr. 7/1996, republicata, cu modificarile si completarile ulterioare, tariful achitat in suma de 0 lei, pentru serviciul avand codul 211,
Vazand referatul asistentului registrator in sensul ca nu exista impedimente la inscriere

DISPUNE

Admiterea cererii cu privire la :

- imobilul cu nr. cadastral 225044-C1-U19, inscris in cartea funciara 225044-C1-U19 UAT Bucuresti Sectorul 5 avand proprietarii:;
- se intabuleaza dreptul de PROPRIETATE mod dobandire Lege in cota de 1/1 asupra A1 in favoarea : **STATUL ROMAN PRIN ADMINISTRATOR CONSILIUL LOCAL AL SECTORULUI 5,** sub B.1 din cartea funciara 225044-C1-U19 UAT Bucuresti Sectorul 5;

Prezenta se va comunica partilor:
Taipeanu Marian.

*) Cu drept de reexaminare in termen de 15 zile de la comunicare, care se depune la Biroul de Cadastru şi Publicitate Imobiliară Sectorul 5, se inscrie in cartea funciara si se solutioneaza de catre registratorul-sef.

Data soluționării,
19-10-2015

Registrator,
Tapai Mihaela
(parafa si semnatura)

Asistent-registrator,
Piriog Geani
(parafa si semnatura)

*) Cu exceptia situatiilor prevazute la Art. 62 alin. (1) din Regulamentul de avizare, receptie si inscriere in evidentele de cadastru si carte funciara, aprobat prin ODG Nr. 700/2014.

ROMÂNIA MUNICIPIUL BUCUREȘTI CONSILIUL GENERAL

Document care contine date cu caracter personal, protejate de prevederile Legii Nr. 677/2001.

ANCPI
AGENTIA NATIONALA DE CADASTRU SI PUBLICITATE IMOBILIARA

EXTRAS DE CARTE FUNCIARA pentru INFORMARE

Oficiul de Cadastru şi Publicitate Imobiliară BUCURESTI
Biroul de Cadastru şi Publicitate Imobiliară Sectorul 5

Nr.cerere	33746
Ziua	14
Luna	09
Anul	2015

CONFORM CU ORIGINALUL

PRIMARIA MUNICIPIULUI BUCURESTI DIRECTIA ASISTENTA TEHNICA SI JURIDICA ROMANIA

A. Partea I. DESCRIEREA IMOBILULUI

Unitate individuala
Adresa: Bucuresti Sectorul 5, Calea Ferentari, nr. 72, bloc 19, etaj p+s, nr. ap. 1
Parti comune: Casa scarii, Holuri, Coridoare, Terasa, Instalatii Tehnice, Alte parti comune.

Nr. Crt.	Nr.cadastral / Nr.topografic	Suprafata construita (mp)	Suprafata utila (mp)	Cote parti comune	Cote teren	Observatii / Referinte
A1	225044-C1-U19	-	125,15		4778/ 100	Spatiu cu destinatia de arhiva in suprafata totala de 132,11mp

B. Partea II. PROPRIETAR si ACTE

Inscrieri privitoare la dreptul de proprietate si alte drepturi reale		Observatii / Referinte	
33746 / 14.09.2015			
Act administrativ nr. 280267, din 08.09.2015, emis de CONSILIUL LOCAL AL SECTORULUI 5 - D.I.T.L., hotarare nr.231/17.10.2001 emisa de Consiliul General al Municipiului Bucuresti, proces-verbal de predare primire nr.1596/15.02.2005 emis de MUNICIPIUL BUCURESTI PRIMARIA SECTORULUI 5, dispozitie nr.30/18.01.2005 emis de PRIMARIA MUNICIPIULUI BUCURESTI, adresa nr.29410/24.09.2015 emisa de MUNICIPIUL BUCURESTI PRIMARIA SECTORULUI 5, lista de inventar din 31.12.2014 PRIMARIA SECTORULUI 5			
B1	Intabulare, drept de PROPRIETATE, dobandit prin Lege, cota actuala 1 / 1	A1	
	1) STATUL ROMAN PRIN ADMINISTRATOR CONSILIUL LOCAL AL SECTORULUI 5	-	

C. Partea III. SARCINI

Inscrieri privind dezmembramintele dreptului de proprietate, drepturile reale de garantie si sarcini	Observatii / Referinte
NU SUNT	

ROMANIA CONSILIUL GENERAL MUNICIPIUL BUCURESTI

PRIMARIA MUNICIPIULUI BUCURESTI DIRECTIA PATRIMONIU ROMANIA

PRIMĂRIA MUNICIPIULUI BUCUREȘTI DIRECȚIA ASISTENȚĂ TEHNICĂ ȘI JURIDICĂ

CONFORM CU ORIGINALUL

Anexa Nr. 1 la Partea I

Unitate individuala
Adresa: Bucuresti Sectorul 5, Calea Ferentari, nr. 72, bloc 19, etaj p+s, nr. ap. 1
Parti comune: Casa scarii, Holuri, Coridoare, Terasa, Instalatii Tehnice, Alte parti comune.

Nr. Crt.	Nr.cadastral / Nr.topografic	Suprafata (mp)	Suprafata utila (mp)	Nr. Topografic	Cote parti comune	Cote teren	Observatii / Referinte
A1	225044-C1-U19	-	125,15			4778/ 100	Spatiu cu destinatia de arhiva in suprafata totala de 132,11mp

Certific că prezentul extras corespunde cu pozitiile in vigoare din cartea funciara originală, păstrată de acest birou.
Prezentul extras de carte funciara este valabil la autentificarea de catre notarul public a actelor juridice prin care se sting drepturile reale precum si pentru dezbaterea succesiunilor, iar informatiile prezentate sunt susceptibile de orice modificare, in conditiile legii.
S-a achitat tariful de 0 RON, pentru serviciul de publicitate imobiliară cu codul nr. 211,

Data soluționării,
16/10/2015

Asistent-registrator,
GEANI PIRLOG

Referent,

Data eliberării,
20/10/2015

ROMÂNIA • Oficiul de Cadastru și Publicitate Imobiliară • AGENȚIA NAȚIONALĂ DE CADASTRU
Serviciul Publicitate Imobiliară
(parafă și semnătura)

O.C.P.I. Bucuresti
CĂRSTEA AURELIA
(parafa și semnătura)
Referent

ROMÂNIA MUNICIPIUL BUCUREȘTI CONSILIUL GENERAL

5

RELEVEE
Scara 1:100

Nr. Cadastral	Suprafata(mp)	Adresa imobilului:	
		Calea Ferentari, nr. 72, bl. 19, parter+subsol	
Cartea funciara colectiva nr.		UAT	Sector 5, Mun.Bucuresti
Cod unitate individuala (U)		CF individuala	

225044-C1-U19

PARTER

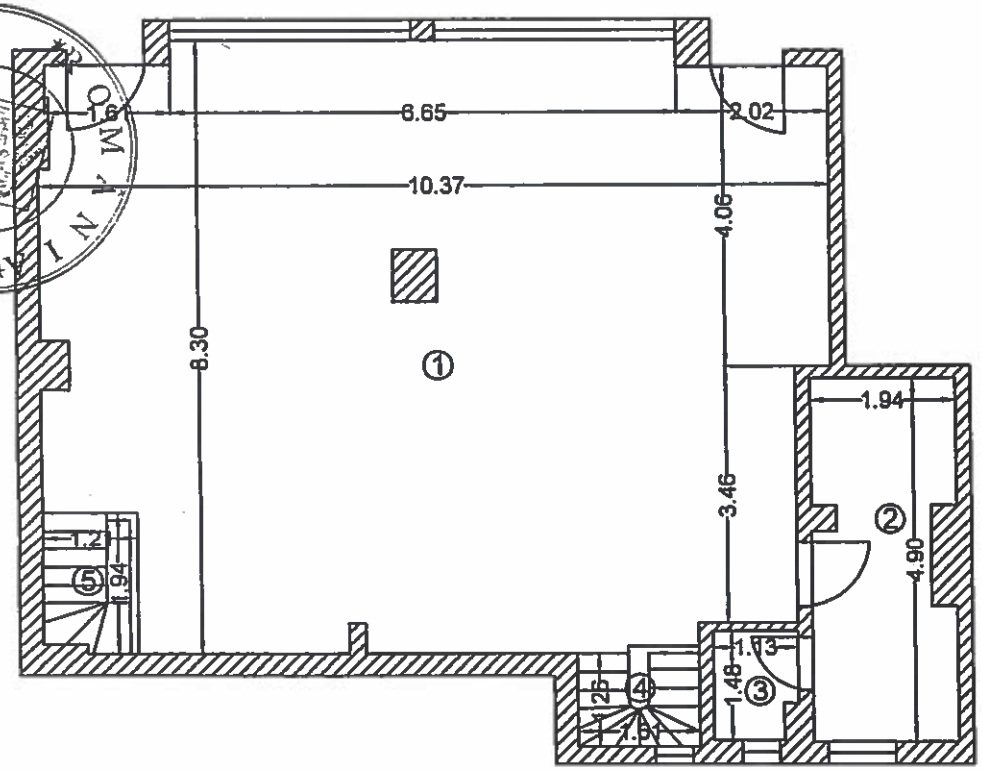

SUBSOL

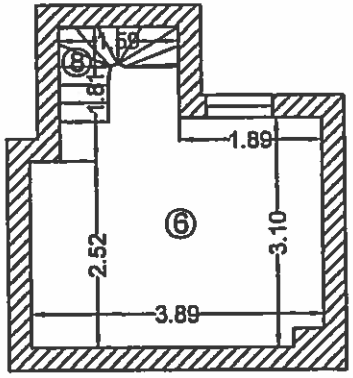

SUBSOL

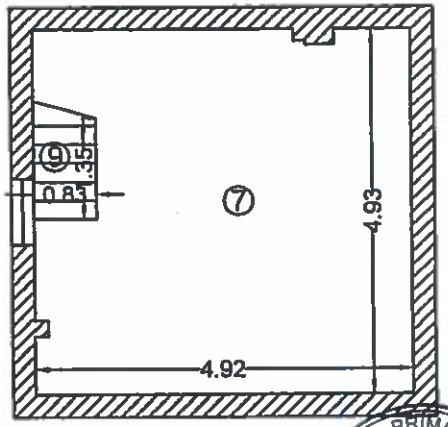

Nr. incapere	Denumire incapere	Suprafata utila(mp)
1	Arhiva	79.41
2	Arhiva	8.92
3	Wc	1.58
6	Arhiva	12.34
7	Arhiva	22.90
Suprafata utila = 125.15 mp		
4	Casa scarii	2.12
5	Casa scarii	2.27
8	Casa scarii	1.35
9	Casa scarii	1.22
Suprafata totala = 132.11 mp		

Executant: S.C. REGE CAD S.R.L.
prin ing. Talpeanu Marian

Oficiul de Cadastru și Publicitate Imobiliară BUCUREȘTI
Data: 23.04.2015
DRAGAN IOAN
Inspector de cadastru

Receptionat:

Data:

CERTIFICAT DE AUTORIZARE Seria RO-S-J Nr. 4896/10.11.2014 S.C. REGE CAD S.R.L. CLASA II

CERTIFICAT DE AUTORIZARE Seria RO-B-F Nr. 0233 TĂLPEANU MARIAN CATEGORIA D

PRIMĂRIA MUNICIPIULUI BUCUREȘTI DIRECȚIA ASISTENȚĂ TEHNICĂ ȘI JURIDICĂ

CONFORM CU ORIGINALUL

PRIMĂRIA MUNICIPIULUI BUCUREȘTI DIRECȚIA PATRIMONIU

14

RELEVEE
Scara 1:100

Nr. Cadastral	Suprafata(mp)	Adresa imobilului:	
		Calea Ferentari, nr. 72, bl. 19, parter+subsol	
Cartea funciara colectiva nr.		UAT	Sector 5, Mun.Bucuresti
Cod unitate individuala (U)		CF individuala	

225044-C1-U19

PARTER

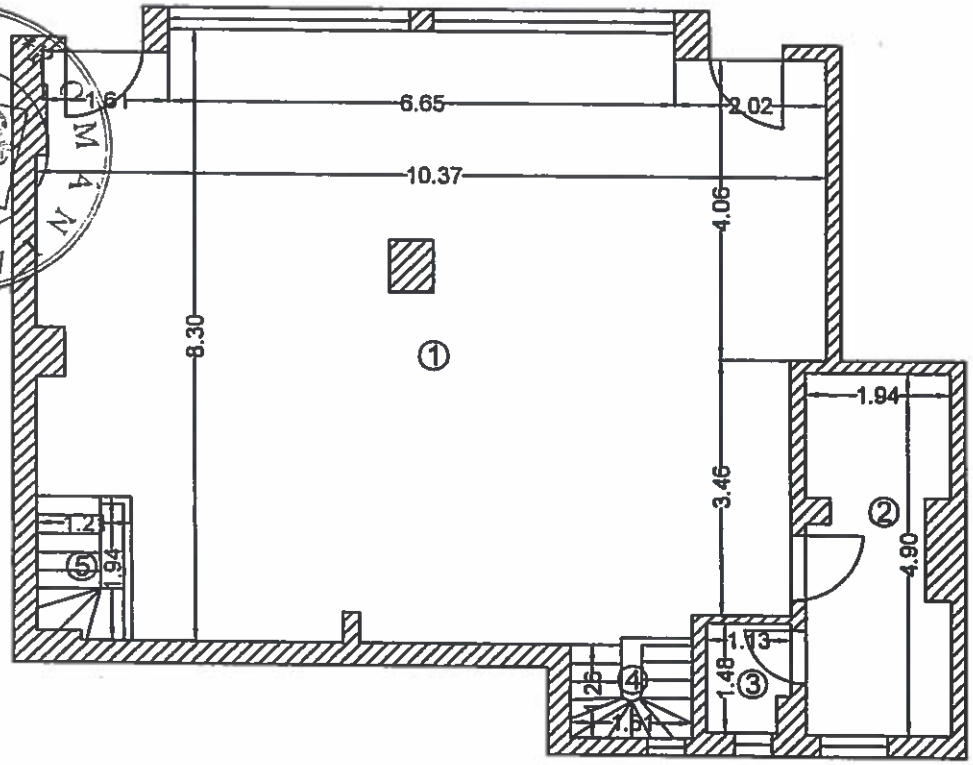

SUBSOL

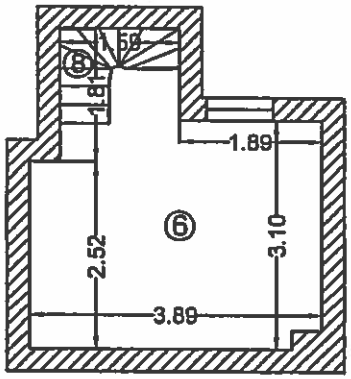

SUBSOL

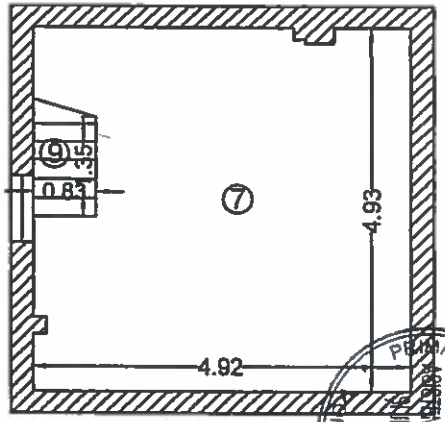

Nr. incapere	Denumire incapere	Suprafata utila(mp)
1	Arhiva	79.41
2	Arhiva	8.92
3	Wc	1.58
6	Arhiva	12.34
7	Arhiva	22.90
Suprafata utila = 125.15 mp		
4	Casa scarii	2.12
5	Casa scarii	2.27
8	Casa scarii	1.35
9	Casa scarii	1.22
Suprafata totala = 132.11 mp		

Executant: S.C. REGE CAD S.R.L.
prin ing. Talpeanu Marian

Data: 23.04.2015

Receptionat:

Oficiul de Cadastru și Publicitate Imobiliară BUCUREȘTI
DRĂGAN IOAN
Inspector de cadastru

CERTIFICAT DE AUTORIZARE Seria RO-B-F Nr. 0233 TĂLPEANU MARIAN CATEGORIA D
Persoana fizică autorizată de ANCPI să execute lucrări de cadastru, geodezie și cartografie

CERTIFICAT DE AUTORIZARE Seria RO-B-J Nr. 0596/10.11.2014 S.C. REGE CAD S.R.L. CLASA II
Persoana juridică autorizată de ANCPI să execute lucrări de cadastru, geodezie și cartografie

PRIMĂRIA MUNICIPIULUI BUCUREȘTI DIRECȚIA PATRIMONIU ROMÂNIA

PRIMĂRIA MUNICIPIULUI BUCUREȘTI DIRECȚIA ASISTENȚĂ TEHNICĂ ȘI JURIDICĂ ROMÂNIA

CONFORM CU ORIGINALUL

PRIMARIA MUNICIPIULUI BUCURESTI DIRECȚIA ASISTENȚĂ TEHNICĂ ȘI JURIDICĂ ROMANIA

CONFORM CU ORIGINALUL

Dosarul nr. 33748/14-09-2015

INCHEIERE Nr. 33748

REGISTRATOR Tapai Mihaela

ASISTENT REGISTRATOR Piriog Geani

Asupra cererii introduse de STATUL ROMAN, ADMINISTRATOR PRIMARIA SECTORULUI 5 domiciliat in Romania, Jud. BUCURESTI, Loc. Bucuresti Sectorul 5, Str. REGINA ELISABETA privind prima inregistrare a imobilelor/unitatilor individuale (u.i.) in cartea funciara , in baza:
- act administrativ nr. 280270/08-09-2015 emis de CONSILIUL LOCAL AL SECTORU LUI 5 - D.I.T.L., hotarare nr.219/13-09-2001 emisa de Consiliul General al Municipiului Bucuresti, proces-verbal de predare primire nr.20649/18.12.2001 emis de C.G.M.B. - A.F.I., dispozitie nr.2078/13.12.2001 emis de PRIMARIA MUNICIPIULUI BUCURESTI, adresa nr.19625/10.12.2001 emisa de CONSILIUL LOCAL SECTOR 5 DIRECTIA IMPOZITE SI TAXE LOCALE, adresa nr.2033/28.08.2001 emisa de PRIMARIA MUNICIPIULUI BUCURESTI, adresa nr.29410/24.09.2015 emisa de MUNICIPIUL BUCURESTI PRIMARIA SECTORULUI 5, lista de inventar din 31.12.2014 PRIMARIA SECTORULUI 5;
fiind indeplinite conditiile prevazute la art. 29 din Legea cadastrului si a publicitatii imobiliare nr. 7/1996, republicata, cu modificarile si completarile ulterioare, tariful achitat in suma de 0 lei,
pentru serviciul avand codul 211,
Vazand referatul asistentului registrator in sensul ca nu exista impedimente la inscriere

DISPUNE

Admiterea cererii cu privire la :

- imobilul cu nr. cadastral 225044-C1-U20, inscris in cartea funciara 225044-C1-U20 UAT Bucuresti Sectorul 5;
- se intabuleaza dreptul de PROPRIETATE mod dobandire Lege in cota de 1/1 asupra A1 in favoarea : **STATUL ROMAN PRIN ADMINISTRATOR CONSILIUL LOCAL AL SECTORULUI 5,** sub B.1 din cartea funciara 225044-C1-U20 UAT Bucuresti Sectorul 5;

Prezenta se va comunica partilor:
Talpeanu Marian.

*) Cu drept de reexaminare in termen de 15 zile de la comunicare, care se depune la Biroul de Cadastru şi Publicitate Imobiliară Sectorul 5, se inscrie in cartea funciara si se solutioneaza de catre registratorul-sef.

Data soluționării,

ROMANIA Registrator Tapai Mihaela Publicitate Imobiliară

(parafă și semnătură)

Asistent-registrator,
Piriog Geani

(parafa si semnatura)

*) Cu exceptia situatiilor prevazute la Art. 62 alin. (1) din Regulamentul de avizare, receptie si inscriere in evidentele de cadastru si carte funciara, aprobat prin ODG Nr. 700/2014.

ROMANIA MUNICIPIUL BUCURESTI CONSILIUL LOCAL

PRIMARIA MUNICIPIULUI BUCURESTI DIRECTIA PATRIMONIULUI ROMANIA

ANCPI
AGENTIA NATIONALA DE CADASTRU SI PUBLICITATE IMOBILIARA

EXTRAS DE CARTE FUNCIARA pentru INFORMARE

Oficiul de Cadastru şi Publicitate Imobiliară BUCURESTI
Biroul de Cadastru şi Publicitate Imobiliară Sectorul 5

Nr.cerere	33748
Ziua	14
Luna	09
Anul	2015

PRIMARIA MUNICIPIULUI BUCURESTI DIRECTIA ASISTENTA TEHNICA ŞI JURIDICĂ ROMANIA

CONFORM CU ORIGINALUL

A. Partea I. DESCRIEREA IMOBILULUI

Unitate individuala
Adresa: Bucuresti Sectorul 5, Calea Ferentari, nr. 72, bloc 19, etaj P+S, nr. ap. sp
Parti comune: Casa scarii, Holuri, Coridoare, Terasa, Instalatii Tehnice, Alte parti comune.

Nr. Crt.	Nr.cadastral / Nr.topografic	Suprafata construita (mp)	Suprafata utila (mp)	Cote parti comune	Cote teren	Observatii / Referinte
A1	225044-C1-U20	-	82,58		4399/ 100	Spatiu cu destinatia de arhiva in suprafata totala de 87,98mp

B. Partea II. PROPRIETAR si ACTE

Inscrieri privitoare la dreptul de proprietate si alte drepturi reale		Observatii / Referinte
33748 / 14.09.2015		
Act administrativ nr. 280270, din 08.09.2015, emis de CONSILIUL LOCAL AL SECTORULUI 5 - D.I.T.L., hotarare nr.219/13-09-2001 emisa de Consiliul General al Municipiului Bucuresti, proces-verbal de predare primire nr.20649/18.12.2001 emis de C.G.M.B. - A.F.I., dispozitie nr.2078/13.12.2001 emis de PRIMARIA MUNICIPIULUI BUCURESTI, adresa nr.19625/10.12.2001 emisa de CONSILIUL LOCAL SECTOR 5 DIRECTIA IMPOZITE SI TAXE LOCALE, adresa nr.2033/28.08.2001 emisa de PRIMARIA MUNICIPIULUI BUCURESTI, adresa nr.29410/24.09.2015 emisa de MUNICIPIUL BUCURESTI PRIMARIA SECTORULUI 5, lista de inventar din 31.12.2014 PRIMARIA SECTORULUI 5		
B1	Intabulare, drept de PROPRIETATE, dobandit prin Lege, cota actuala 1 / 1	A1
	1) **STATUL ROMAN PRIN ADMINISTRATOR CONSILIUL LOCAL AL SECTORULUI 5**	-

C. Partea III. SARCINI

Inscrieri privind dezmembramintele dreptului de proprietate, drepturile reale de garantie si sarcini	Observatii / Referinte
NU SUNT	

ROMANIA MUNICIPIUL BUCURESTI CONSILIUL GENERAL

PRIMARIA MUNICIPIULUI BUCURESTI DIRECTIA PATRIMONIU ROMANIA

9

PRIMĂRIA MUNICIPIULUI BUCUREȘTI
DIRECȚIA ASISTENȚĂ TEHNICĂ ȘI JURIDICĂ
ROMÂNIA

CONFORM CU ORIGINALUL

225044-C1-U20

RELEVEE
Scara 1:100

Nr. Cadastral	Suprafata(mp)	Adresa imobilului:	
		Calea Ferentari, nr. 72, bl.19, parter+subsol	
Cartea funciara colectiva nr.		UAT	Sector 5, Mun.Bucuresti
Cod unitate individuala (U)		CF individuala	

PARTER

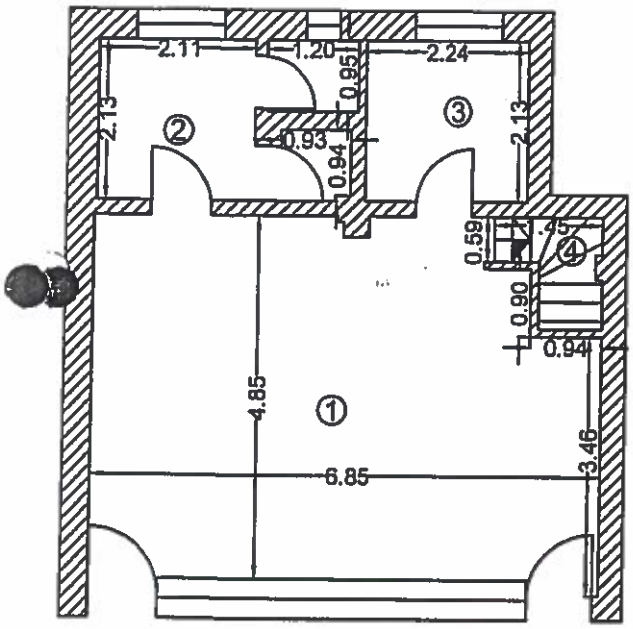

SUBSOL

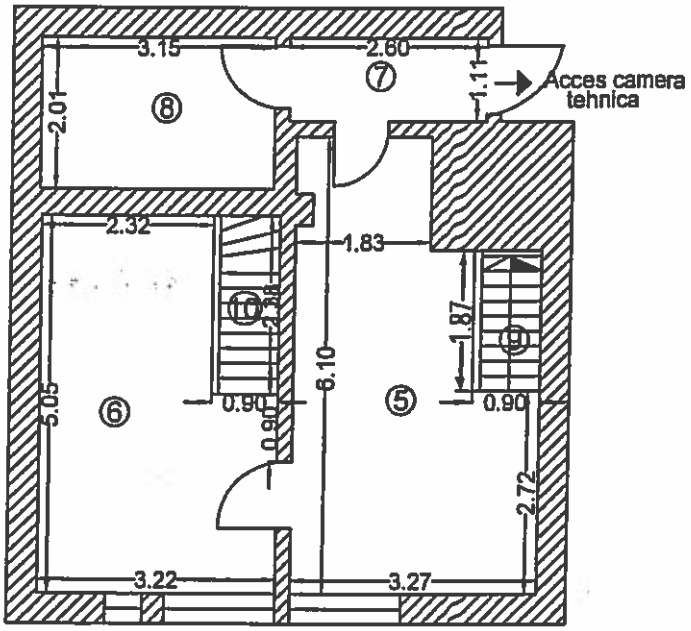

Nr. incapere	Denumire incapere	Suprafata utila(mp)
1	Camera	31.63
2	Grup sanitar	6.85
3	Camera	4.77
5	Camera	15.99
6	Camera	14.12
7	Hol	2.89
8	Camera	6.33
Suprafata utila = 82.58 mp		
4	Casa scarii	1.58
9	Casa scarii	1.68
10	Casa scarii	2.14
Suprafata totala = 87.98 mp		
Executant: S.C. REGE CAD S.R.L. prin ing. Talpeanu Marian		Data: 29.04.2015
Receptionat:		Data:

Persoana fizică autorizată de ANCPI să execute lucrări de cadastru, geodezie și cartografie
CERTIFICAT DE AUTORIZARE
Seria RO-B-F Nr. 0233
TĂLPEANU MARIAN
CATEGORIA D

Persoana juridică autorizată de ANCPI să execute lucrări de cadastru, geodezie și cartografie
CERTIFICAT DE AUTORIZARE
Seria RO-B-J Nr. 0696/10.11.2014
S.C. REGE CAD S.R.L.
CLASA II

ROMÂNIA
MUNICIPIUL BUCUREȘTI
CONSILIUL GENERAL

Oficiul de Cadastru și Publicitate Imobiliară BUCUREȘTI
STAN DANIELA
Inspector de cadastru

PRIMĂRIA MUNICIPIULUI BUCUREȘTI
DIRECȚIA PATRIMONIU
ROMÂNIA

Nr. 33748/2015

10

PRIMĂRIA MUNICIPIULUI BUCUREȘTI
DIRECȚIA ASISTENȚĂ TEHNICĂ ȘI JURIDICĂ
ROMÂNIA

CONFORM CU ORIGINALUL

225044-C-U20

RELEVEE
Scara 1:100

Nr. Cadastral	Suprafata(mp)	Adresa imobilului:	
		Calea Ferentari, nr. 72, bl.19, parter+subsol	
Cartea funciara colectiva nr.		UAT	Sector 5, Mun.Bucuresti
Cod unitate individuala (U)		CF individuala	

PARTER

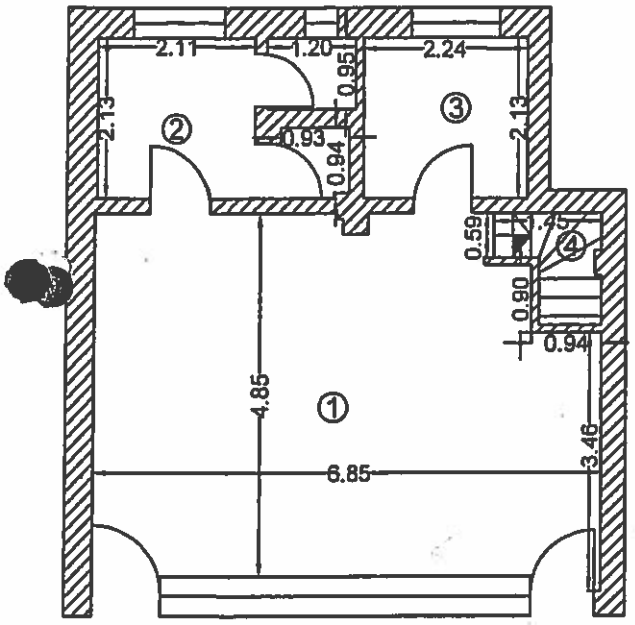

SUBSOL

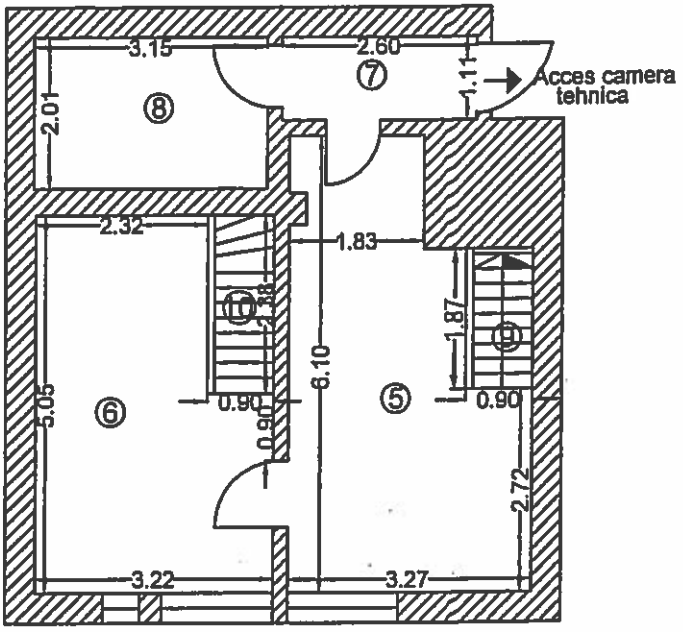

Nr. incapere	Denumire incapere	Suprafata utila(mp)
1	Camera	31.63
2	Grup sanitar	6.85
3	Camera	4.77
5	Camera	15.99
6	Camera	14.12
7	Hol	2.89
8	Camera	6.33
Suprafata utila = 82.58 mp		
4	Casa scarii	1.58
9	Casa scarii	1.68
10	Casa scarii	2.14
Suprafata totala = 87.98 mp		
Executant: S.C. REGE CAD S.R.L. prin ing. Talpeanu Marian		Data: 29.04.2015
Receptionat:		Data:

Persoana fizică autorizată de ANCPI să execute lucrări de cadastru, geodezie și cartografie
CERTIFICAT DE AUTORIZARE
Seria F-UL-F Nr. 0233
TALPEANU MARIAN
CATEGORIA D

Persoana juridică autorizată de ANCPI să execute lucrări de cadastru, geodezie și cartografie
CERTIFICAT DE AUTORIZARE
Seria RO-B-J Nr. 0596/10.11.2014
S.C. REGE CAD S.R.L.
CLASA II

ROMANIA
MUNICIPIUL BUCUREȘTI
CONSILIUL

Oficiul de Cadastru și Publicitate Imobiliară BUCUREȘTI
STAN DANIELA
Inspector de cadastru

PRIMĂRIA MUNICIPIULUI BUCUREȘTI
DIRECȚIA PATRIMONIU
ROMÂNIA

33748/2015

11

100043718628

Incheiere Nr. 44870 / 16-11-2016

PRIMĂRIA MUNICIPIULUI BUCUREȘTI DIRECȚIA ASISTENȚĂ TEHNICĂ ȘI JURIDICĂ

CONFORM CU ORIGINALUL

ANCPI

Oficiul de Cadastru şi Publicitate Imobiliară BUCURESTI
Biroul de Cadastru şi Publicitate Imobiliară Sectorul 5

PRIMĂRIA MUNICIPIULUI BUCUREȘTI DIRECȚIA PATRIMONIU ROMÂNIA

Dosarul nr. 44870 / 16-11-2016

INCHEIERE Nr. 44870

Registrator: Tapai Mihaela **Asistent:** Mitrache Cristina

Asupra cererii introduse de DIRECTIA IMPOZITE SI TAXE LOCALE A SECTORULUI 5 domiciliat in Loc. Bucuresti Sectorul 5, Str Mihail Sebastian (Fost 217 Bis), Nr. 23, Bl. S13, Jud. Bucuresti privind Prima inregistrare a imobilelor/unitatilor individuale (u.i.) in cartea funciara, in baza:
-Act Administrativ nr.289/28-09-2016 emis de CONSILIUL GENERAL AL MUNICIPIULUI BUCURESTI;
-Act Administrativ nr.39197/24-10-2016 emis de ADMINISTRATIA FONDULUI IMOBILIAR;
-Act Administrativ nr.39869/27-10-2016 emis de ADMINISTRATIA FONDULUI IMOBILIAR;
-Act Administrativ nr.691796/30-10-2016 emis de DITL SECTOR 5
fiind indeplinite conditiile prevazute la art. 29 din Legea cadastrului si a publicitatii imobiliare nr. 7/1996, republicata, cu modificarile si completarile ulterioare, tariful achitat in suma de 120 lei, cu documentul de plata:
-Chitanta interna nr.1846476/16-11-2016 in suma de 600
pentru serviciul avand codul 211
Vazand referatul asistentului registrator in sensul ca nu exista impedimente la inscriere

DISPUNE

Admiterea cererii cu privire la:

- imobilul cu
- se intabuleaza dreptul de PROPRIETATE mod dobandire lege in cota de 1/1 asupra A.1 in favoarea STATUL ROMAN, sub B.1 din cartea funciara 225044-C1-U21 UAT Bucuresti Sectorul 5;
- se intabuleaza dreptul de ADMINISTRARE asupra A.1 in favoarea CONSILIUL LOCAL SECTOR 5, sub B.2 din cartea funciara 225044-C1-U21 UAT Bucuresti Sectorul 5;

Prezenta se va comunica părţilor:
Ionita Alexandru
Statul Roman
Consiliul Local Sector 5

*) Cu drept de reexaminare in termen de 15 zile de la comunicare, care se depune la Biroul de Cadastru si Publicitate Imobiliara Sectorul 5, se inscrie in cartea funciara si se solutioneaza de catre registratorul-sef

Data soluţionării,

19-12-2016

Registrator,
Tapai Mihaela
(parafa si semnatura)

Asistent Registrator,
Mitrache Cristina
(parafa si semnătura)

**) Cu excepţia situaţiilor prevăzute la Art. 62 alin. (1) din Regulamentul de avizare, recepţie şi înscriere în evidenţele de cadastru şi carte funciară, aprobat prin ODG Nr. 700/2014.*

ROMANIA

Documentul conţine date cu caracter personal, protejate de prevederile Legii Nr. 677/2001.

12

CONFORM CU ORIGINALUL

EXTRAS DE CARTE FUNCIARĂ PENTRU INFORMARE

Nr.	44870
Ziua	16
Luna	11
Anul	2016

ANCPI

Oficiul de Cadastru și Publicitate Imobiliară BUCURESTI
Biroul de Cadastru și Publicitate Imobiliară Sectorul 5

PRIMĂRIA MUNICIPIULUI BUCUREȘTI DIRECȚIA ASISTENȚĂ TEHNICĂ ȘI JURIDICĂ ROMÂNIA

PRIMĂRIA MUNICIPIULUI BUCUREȘTI DIRECȚIA PATRIMONIU ROMÂNIA

A. Partea I. Descrierea imobilului

Unitate individuală

Adresa: Loc. Bucuresti Sectorul 5, Cal Ferentari, Nr. 72, Bl. 19, Et. S-P, Jud. Bucuresti
Părți comune: Casa scarii, Holuri, Coridoare, Terasa, Instalatii Tehnice, Alte parti comune.

Nr crt	Nr cadastral	Suprafața construită	Suprafața utilă (mp)	Cote părți comune	Cote teren	Observații / Referințe
A1	225044-C1-U21	-	462,63	1813/10000	2159/100	Sp com: - subsol compus din 9 camere, 2 holuri, 1 grup sanitar, 1 cuptor + parter compus din 2 birouri, 2 holuri, 1 grup sanitar; s total = 467.65mp

B. Partea II. Proprietari și acte

Inscrieri privitoare la dreptul de proprietate și alte drepturi reale		Referințe
44870 / 16/11/2016		
Act Administrativ nr. 289, din 28/09/2016 emis de CONSILIUL GENERAL AL MUNICIPIULUI BUCURESTI; Act Administrativ nr. 39869, din 27/10/2016 emis de ADMINISTRATIA FONDULUI IMOBILIAR; Act Administrativ nr. 691796, din 30/10/2016 emis de DITL SECTOR 5; Act Administrativ nr. 39197, din 24/10/2016 emis de ADMINISTRATIA FONDULUI IMOBILIAR;		
B1	Intabulare, drept de PROPRIETATE, dobandit prin Lege, cota actuala 1/1	A1
	1) **STATUL ROMAN**	
B2	Intabulare, drept de ADMINISTRARE	A1
	1) **CONSILIUL LOCAL SECTOR 5**	

C. Partea III. SARCINI .

Inscrieri privind dezmembramintele dreptului de proprietate, drepturi reale de garanție și sarcini	Referințe
NU SUNT	

ROMÂNIA MUNICIPIUL BUCUREȘTI CONSILIUL GENERAL

13

Anexa Nr. 1 La Partea I

Unitate individuală, Adresa: Loc. Bucuresti Sectorul 5, Cal Ferentari, Nr. 72, Bl. 19, Et. S-P, Jud. Bucuresti

Părţi comune: Casa scarii, Holuri, Coridoare, Terasa, Instalatii Tehnice, Alte parti comune.

Nr crt	Nr cadastral	Suprafaţa construită	Suprafaţa utilă (mp)	Cote părţi comune	Cote teren	Observaţii / Referinţe
A1	225044-C1-U21	-	462,63	1813/10000	2159/100	Sp com: - subsol compus din 9 camere, 2 holuri, 1 grup sanitar, 1 cuptor + parter compus din 2 birouri, 2 holuri, 1 grup sanitar; s total = 467.65mp

Certific că prezentul extras corespunde cu poziţiile în vigoare din cartea funciară originală, păstrată de acest birou.
Prezentul extras de carte funciară este valabil la autentificarea de către notarul public a actelor juridice prin care se sting drepturile reale precum şi pentru dezbaterea succesiunilor, iar informaţiile prezentate sunt susceptibile de orice modificare, în condiţiile legii.
S-a achitat tariful de 600 RON, -Chitanta interna nr.1846476/16-11-2016 in suma de 600, pentru serviciul de publicitate imobiliară cu codul nr. 211.

Data soluţionării,
19-12-2016
Data eliberii,
23.12.2016

Asistent Registrator,
Mitrache Cristina
(parafa şi semnătura)

Referent,
(parafa şi semnătura)

O.C.P. Bucuresti
CAMELIA
Referent

CONFORM CU ORIGINALUL

PRIMĂRIA MUNICIPIULUI BUCUREŞTI
DIRECŢIA ASISTENŢĂ TEHNICĂ ŞI JURIDICĂ
ROMÂNIA

ROMÂNIA
MUNICIPIUL BUCUREŞTI
CONSILIUL GENERAL

PRIMĂRIA MUNICIPIULUI BUCUREŞTI
DIRECŢIA PATRIMONIU

CONFORM CU ORIGINALUL

PRIMARIA MUNICIPIULUI BUCUREȘTI DIRECȚIA ASISTENȚĂ TEHNICĂ ȘI JURIDICĂ ROMÂNIA

ROMÂNIA CONSILIUL GENERAL MUNICIPIUL BUCUREȘTI

PRIMARIA MUNICIPIULUI BUCUREȘTI DIRECȚIA PATRIMONIU

ANEXA NR.1.37 la regulament

RELEVEU PARTER

Scara 1:100

Nr. Cadastral al terenului	Suprafață	Adresa imobilului	
225044-C1-U21		Bucuresti, Calea Ferentari, nr. 72, bloc 19	
Carte Funciară colectivă nr.		UAT	Sector 5
Cod unitate individuală (U)		CF individuală	

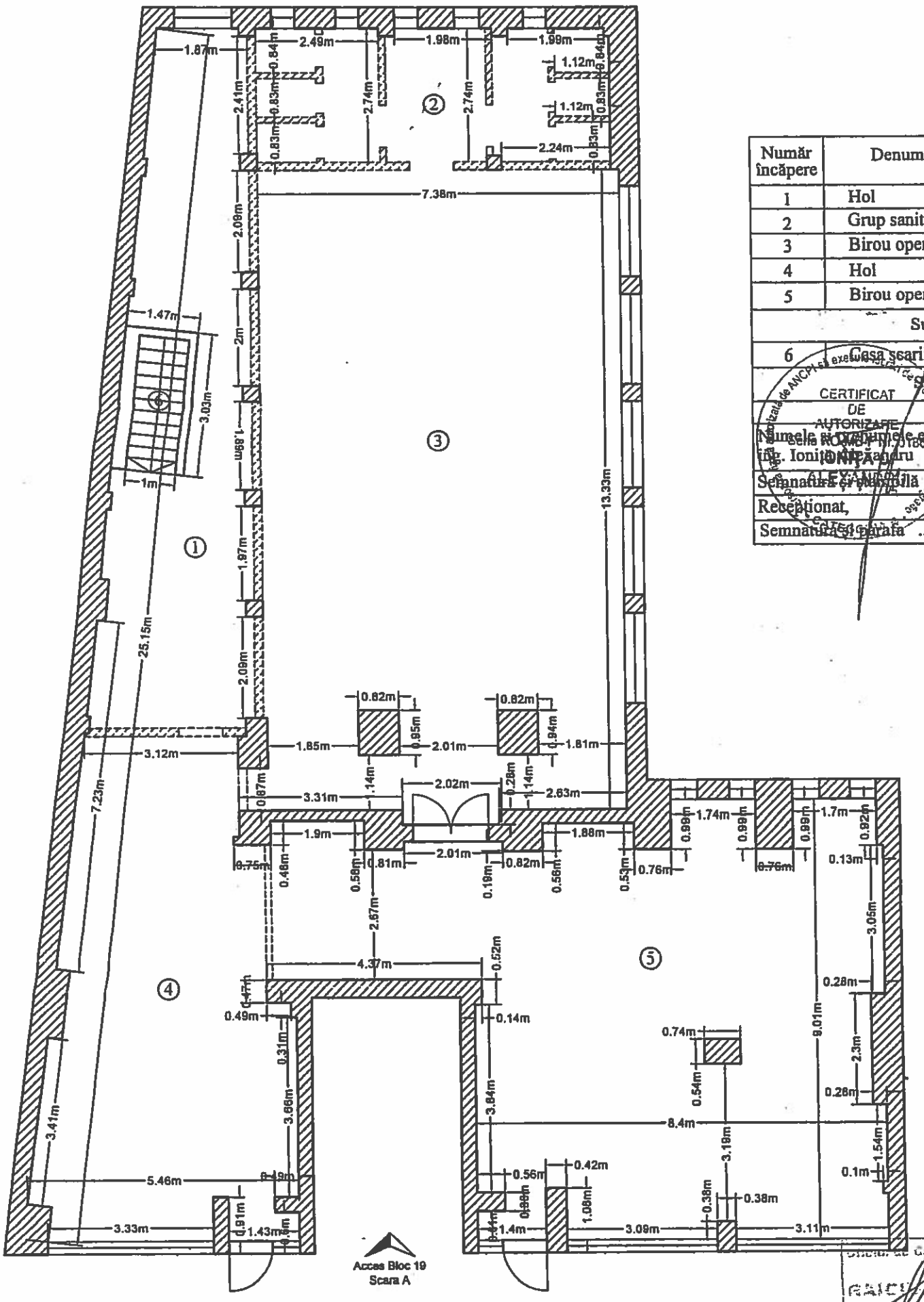

Număr încăpere	Denumire încăpere	Suprafață utilă (mp)
1	Hol	33.45
2	Grup sanitar	18.37
3	Birou open space	97.62
4	Hol	44.96
5	Birou open space	82.15
Suprafață Utilă = 276.55 mp		
6	Casa scarii	2.86
Suprafață Totală = 279.41 mp		

Numele și prenumele executantului: ing. Ionita Andru	Data: Octombrie 2016
Semnatura și parafa	
Recepționat,	Data
Semnatura și parafa	

CERTIFICAT DE AUTORIZARE seria ROMI nr. 0166 IONIȚĂ ANDRU ALEXANDRU

44870/2016

Oficiul de Cadastru și Publicitate Imobiliară BUCUREȘTI

CONFORM CU ORIGINALUL

PRIMARIA MUNICIPIULUI BUCUREȘTI DIRECȚIA ASISTENȚĂ TEHNICĂ ȘI JURIDICĂ ROMÂNIA

ANEXA NR.1.37 la regulament

RELEVEU PARTER
Scara 1:100

Nr. Cadastral al terenului	Suprafață	Adresa imobilului	
225044-C1-U21		Bucuresti, Calea Ferentari, nr. 72, bloc 19	
Carte Funciară colectivă nr.		UAT	Sector 5
Cod unitate individuală (U)		CF individuală	

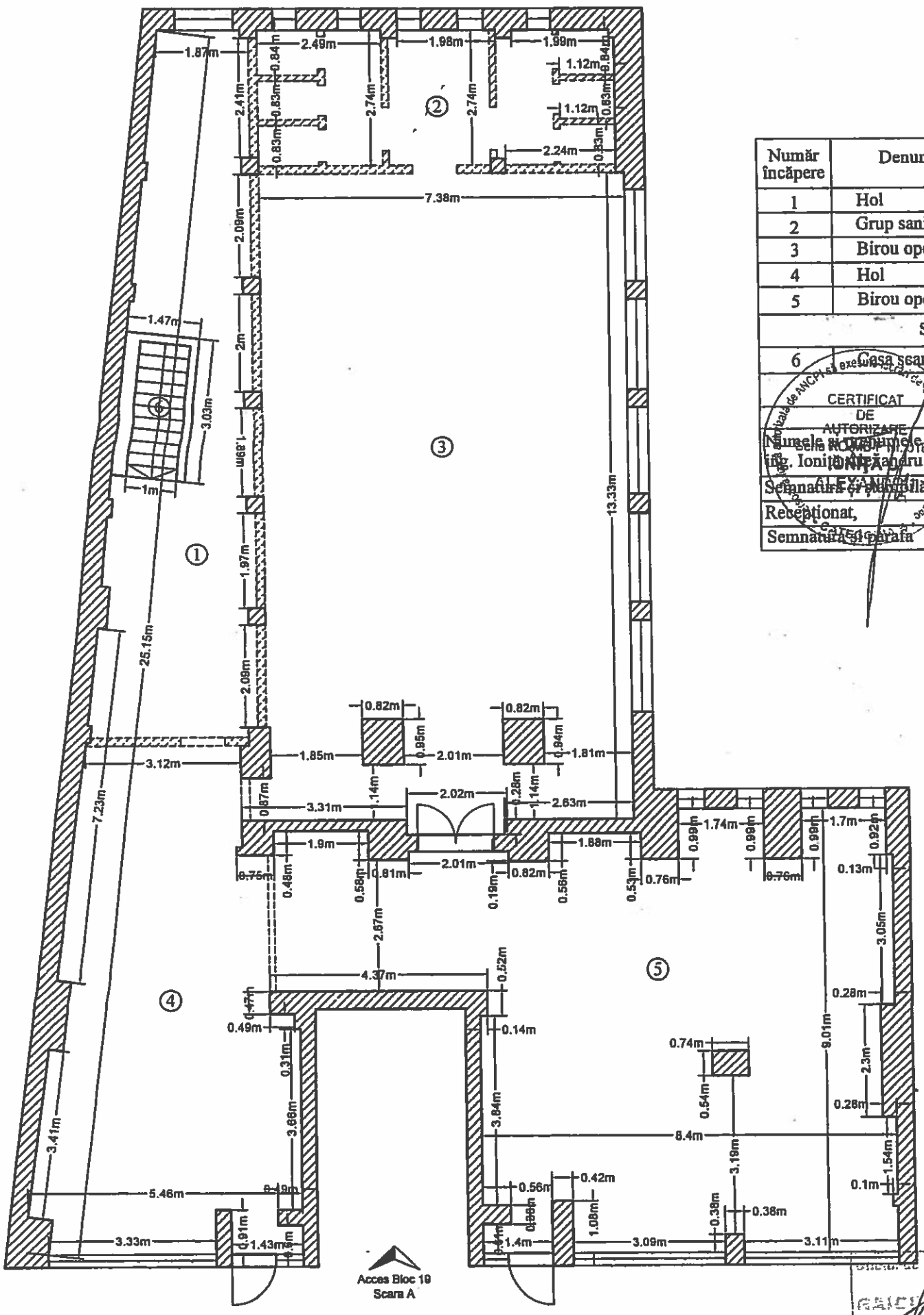

Număr încăpere	Denumire încăpere	Suprafață utilă (mp)
1	Hol	33.45
2	Grup sanitar	18.37
3	Birou open space	97.62
4	Hol	44.96
5	Birou open space	82.15
Suprafață Utilă = 276.55 mp		
6	Casa scarii	2.86
Suprafață Totală = 279.41 mp		

Numele și prenumele executantului: ing. Ioniță Alexandru	Data: Octombrie 2016
Semnatura și ștampila	
Recepționat,	Data
Semnatura și ștampila	

CERTIFICAT DE AUTORIZARE Seria RO-OSPI nr. 0186 IONIȚĂ ALEXANDRU

44870/2016

Oficiul de Cadastru și Publicitate Imobiliară BUCUREȘTI